VITRINA CARNICERA
TEC250LIFT

Línea Carnicera



EXHIBICIÓN
Cuenta con 2 niveles de exhibición con parrillas de acero en color blanco , 4 abajo y 2 multiposición arriba.

GRADO ALIMENTICIO
Interior hecho de acero inoxidable de grado alimenticio.

VIDRIO FRONTAL CURVO Y ABATIBLE
Facilita el llenado del producto y la limpieza del equipo.

SISTEMA DE ILUMINACIÓN LED
Cuenta con iluminación LED en todo el marco de exhibición.

ALMACENAJE
Almacén en la parte inferior con piso en acero inoxidable y 4 parrillas de acero en color blanco.

ESTACIÓN DE TRABAJO
Mesa de trabajo desmontable fabricada en nylon de alta resistencia.

VITRINA CARNICERA
TEC250LIFT

ESPECIFICACIONES TÉCNICAS

Dimensiones exteriores

Alto:	1310 mm (51.57")
Ancho:	2500 mm (98.4")
Profundo:	1170 mm (46.06")

Dimensiones interiores

Alto:	540 mm (21.25")
Ancho:	2411 mm (94.92")
Profundo:	855 mm (33.66")

Capacidad interior útil

Volumen utilizable:	664 lts (23.45')

Materiales

Puertas abatibles:	3 (Lamina prepintada Blanca)
Puertas corredizas:	4 (Vidrio)
Parrillas:	8 (Acero prepintado blanco)
Dimensiónes Parrilla Exhibición:	Ancho: 846.93 mm (33.34")
	Profundo: 588.16 mm (23.15")
Parrilla Almacén:	Ancho: 617.53 mm (24.31")
	Profundo: 565.15 mm (22.25")
Charolas:	2 (Acero prepintado blanco)
Dimensiónes Charola Exhibición:	Ancho: 1152 mm (45.35")
	Profundo: 394.49 mm (15.53")

Datos de rendimiento de refrigeración

Refrigerante:	R404
Cantidad:	ND (ND)
Potencia de compresor:	Unidad Remota
Temperatura de *Evaporización:	-18°C
*Exhibición:	0°C a -8°C
Método de deshielo:	Gas Caliente
Evaporador	Natural
Método de expansión	Valvula de Expansión
Cut In:	-3 °C
Cut Out:	-6 °C

Datos eléctricos:

Fuentes de alimentación:	115V/60HZ
Amperaje:	4.2 A
Volumen:	664Lts (23.45 ft3)
Consumo:	ND
Longitud de cable:	1.9 m (74.80")
Iluminación:	LED
Módulos LED:	4 de 1 mt.
LED por módulo:	28 LEDS
Tipo de enchufe:	NEM A 5-15P
Controlador:	FUENTE 24V
Control de temperatura:	TERMOSTATO MECANICO

Datos logísticos:

Cargas de remolque:	48': 10 pzs
	53': 12 pzs
Peso embalaje:	381.4 kg (839.961 lb)

Dimensiones de embalaje

Alto:	1400 mm (55.11")
Ancho:	2600 mm (102.36")
Profundo:	1170mm (46.06")

PARTES / VISTAS DEL EQUIPO

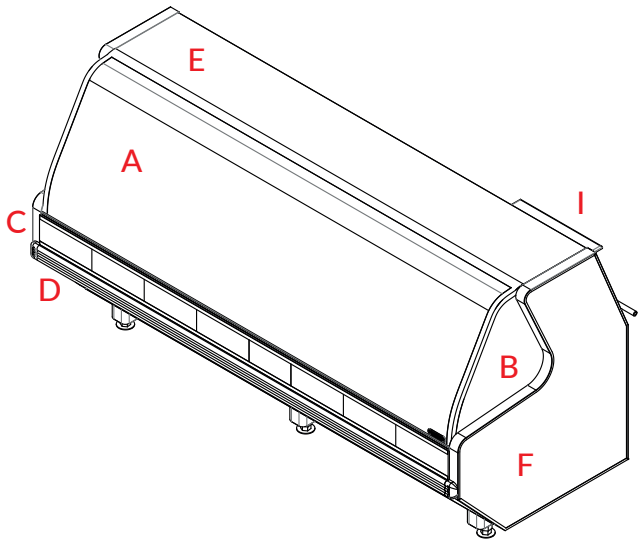

Partes del equipo

A. Vidrio frontal curvo
B. Doble vidrios en los laterales
C. Display para publicidad
D. Bumper resistente a golpes e impactos
E. Mostrador en acero inoxidable
F. Gabinete inyectado con ciclopentano de alta densidad
G. Almacén
H. Puerta de servicio con cristal abatible
I. Mesa de trabajo movil

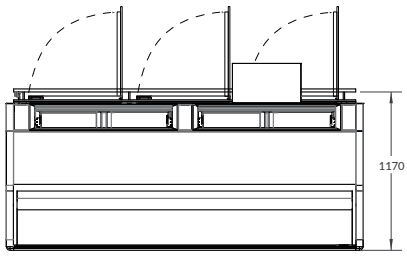

SUPERIOR

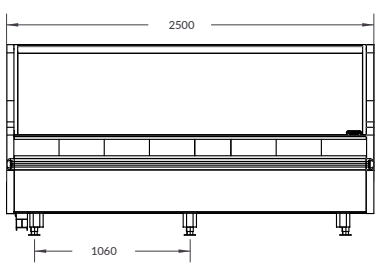

FRENTE

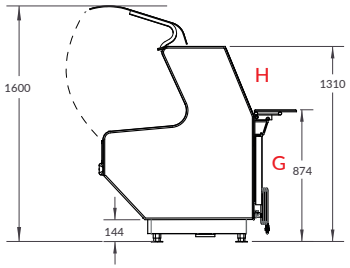

LATERAL